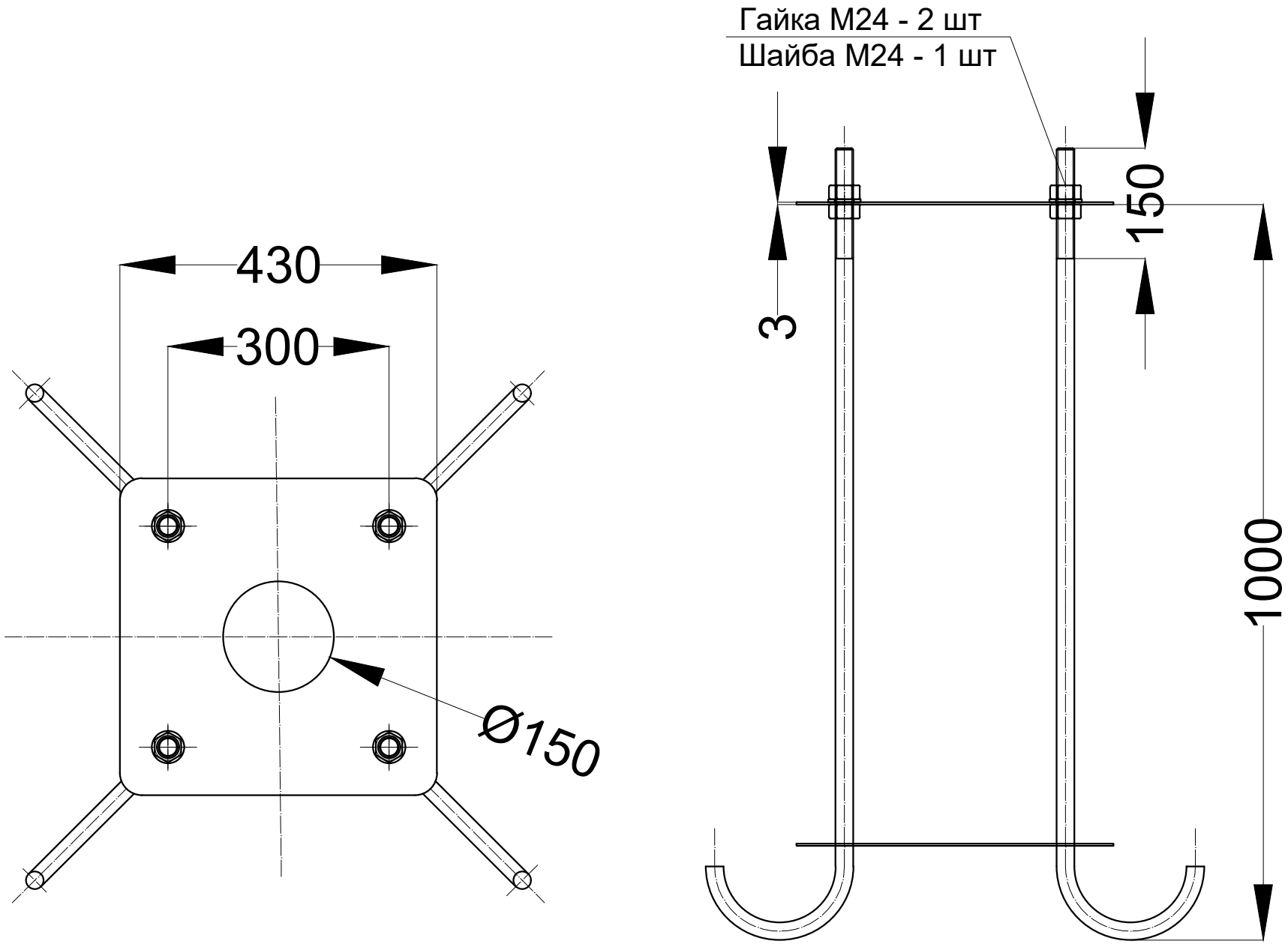
Гайка М24 - 2 шт
Шайба М24 - 1 шт
430
300
Ø150
3
150
1000